Встраиваемая клавиатура 19"/4 U

со встроенной сенсорной панелью

Встроенная сенсорная панель позволяет не устанавливать дополнительную мышь соответствующей степени защиты и таким образом снижает затраты на прокладку кабеля. Клавиши хорошо распознаются благодаря углублению по краям, легко нажимаются и имеют хорошую тактильную отдачу.

Преимущества:
- Отдельный цифровой блок позволяет быстро вводить параметры
- Закрытая и моющаяся поверхность
- Высокая механическая и химическая стойкость по DIN 42 115

Технические характеристики:
- Количество клавиш: 105
- Размеры передней панели: 482,6 x 177,0 мм (19" x 4 U)
- Глубина клавиатуры: 30 мм
- Монтажная глубина: 27 мм
- 12 болтов с резьбой по всей длине M5 x 20 с задней стороны
- Ход клавиш/усилие: 0,3 мм/2,6 Н
- Срок службы: 3 млн. нажатий
- Рабочая температура: -40°C…+90°C
- Разрешение сенсорный панели, ёмкостное: 40 точек/мм
- Интерфейсы: USB

Материал:
- Передняя панель: алюминий

Степень защиты IP согл. МЭК 60 529:
- IP 65 (спереди)

Комплект поставки:
- Вкл. USB-кабель подключения, длина 1,8 м
- Уплотнение
- Шаблон вырезов
- Крепежный материал для плоских деталей

Раскладка клавиатуры	Кол-во	**Арт. №**
немецкая	1 шт.	**6446.030**

Дополнительно необходимо:
- Крепежный комплект 6053.800 (при установке в панель Comfort), см. страницу 826
- Крепежный комплект 6053.500 (при установке в Optipanel), см. страницу 826

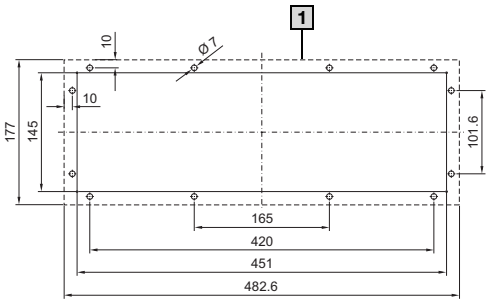

1 Опорная поверхность

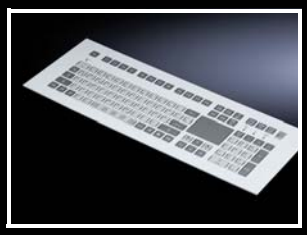

Откидная полка

для клавиатуры и мыши

Для монтажа в
- двери шириной 600 и 800 мм
- 19" поворотные рамы и шкафы

Серийный замок под ключ с двойной бородкой с заменяемыми замочными вкладышами 27 мм, исполнение A, см. страницу 680 и цилиндрические вкладыши 2571.000, см. страницу 681.

Материал:
- Крышка: листовая сталь
- Боковые части: литой алюминий
- Поддон: алюминиевый прессованный профиль

Поверхность:
- Крышка, боковые части: структурное покрытие
- Поддон: анодированный

Цвет:
- Крышка, боковые части: RAL 7035

Степень защиты IP согл. МЭК 60 529:
- IP 55 согласно EN 60 529

Комплектующие:
- Подставка для коврика мышки, выдвижная, см. страницу 830

Монтажный вырез

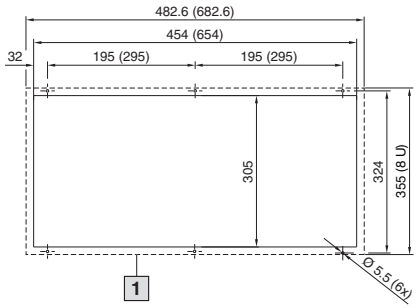

1 Опорная поверхность

Для ширины двери мм	Наружные размеры Ш x В x Г мм	Монтажная глубина мм	Макс. размеры клавиатур Ш x В x Г: мм	**Арт. №**
600	482,6 (19") x 355 (8 U) x 126	93	405 x 50 x 250 405 x 50 x 195[1)]	**2379.600**
800	682,6 x 355 (8 U) x 126	93	605 x 50 x 250 605 x 50 x 195[1)] 475[1)] x 50 x 250	**2379.800**

[1)] Макс. размер клавиатуры с держателем для мыши