Настенное крепление

Настенное крепление

Для крепления корпусов KL, EB, BG и IT-корпусов на базе EL.

Комплект поставки:
– Вкл. крепежный материал для крепления к корпусу

Указание:
– Для сохранения степени защиты и в целях соблюдения санитарных требований, в корпусах из нержавеющей стали отсутствуют отверстия для установки настенного крепления

Материал	Расстояние до стены мм	Кол-во	**Арт. №**
Никелированная латунь	8	4 шт.	**1580.000**
Листовая сталь, оцинкованная	8	4 шт.	**1590.000**
Нержавеющая сталь 1.4301 (AISI 304)	8	4 шт.	**1594.000**

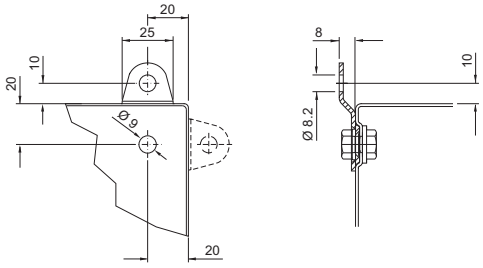

Настенное крепление

для AE

Для наружного крепления к корпусу. Просто установить "распорный дюбель" снаружи в отверстия корпуса и привинтить снаружи настенные крепления.

Материал:
– Листовая сталь

Поверхность:
– Оцинкованная

Комплект поставки:
– Настенное крепление с уплотнителем и "распорным дюбелем"

Расстояние до стены мм	Кол-во	**Арт. №**
15	4 шт.	**2508.100**

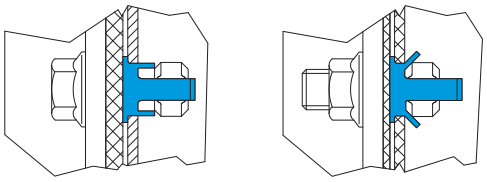

Настенное крепление

Для крепления корпусов KL, EB, BG, AE, CM, IT-корпусов на базе EL и AE, верхних частей пультов TP, а также малых распределителей ВОЛС.

Комплект поставки:
– Вкл. крепежный материал для крепления к корпусу

Указание:
– Артикул 2503.010 подходит только для глубины до 600 мм

В качестве альтернативы можно использовать:

– Настенный держатель Hygienic Design, см. страницу 210
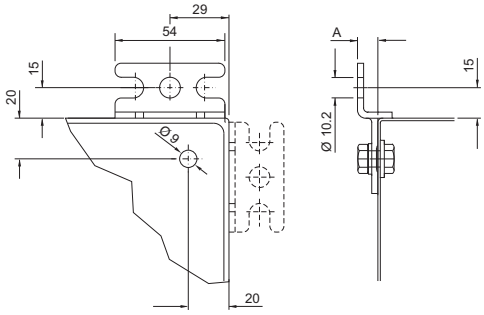
Материал	Расстояние до стены (A) мм	Кол-во	**Арт. №**
Листовая сталь, оцинкованная	40	4 шт.	**2503.010**
	10	4 шт.	**2508.010**
Нержавеющая сталь 1.4301 (AISI 304)	10	4 шт.	**2433.000**
Нержавеющая сталь 1.4404 (AISI 316L)	10	4 шт.	**2433.500**