Системный корпус HeiBox ECO 1 U

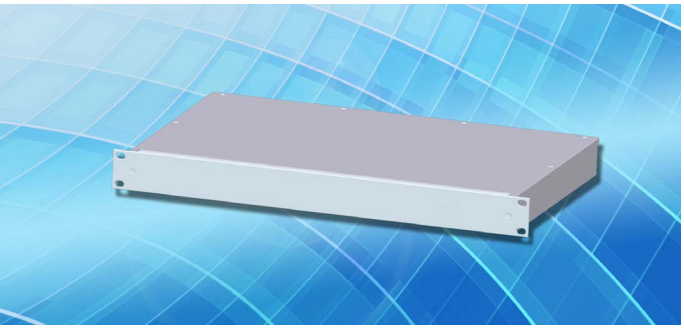

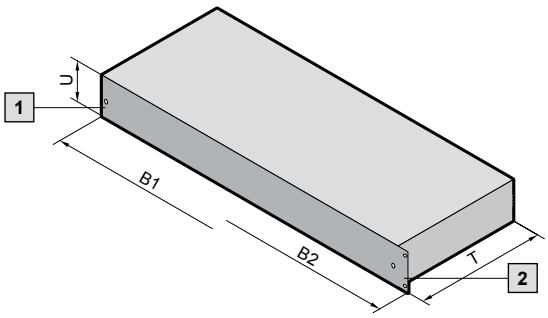

Технические характеристики

Системный корпус 1 U, глубина 150, 200, 250, 300, 350 мм. Простой и быстрый монтаж из всего четырех частей. Используется в качестве настольного или встраиваемого корпуса. Максимальный внутренний полезный объем. Опционально оснащение до ЭМС с дополнительными контактными пружинами.

Исполнение

Системный корпус 1 U, согл. МЭК 60 297-3
Поставляется как 19" корпус для монтажа в шкаф или в качестве настольного корпуса.

NEW

1 Исполнение в виде настольного корпуса

2 Исполнение в виде 19" корпуса

Материал/поверхность

Основание:	листовая сталь
Передняя панель и задняя стенка:	алюминиевый прессованный профиль, хроматированный
Защитная панель:	листовая сталь

Примечание

По запросу HeiBox ECO также доступен в исполнении 2 U, а также в качестве настольного корпуса с индивидуальной окраской.

U	1	1	1	1	1
Ширина (B1) мм	447	447	447	447	447
Ширина (B2) мм	482,6 (19")	482,6 (19")	482,6 (19")	482,6 (19")	482,6 (19")
Глубина (T) мм	150	200	250	300	350
Арт. № встраиваемый корпус	**9919.795**	**9919.796**	**9919.797**	**9919.798**	**9919.799**
Комплект поставки					
Защитная панель	1	1	1	1	1
Передняя панель	1	1	1	1	1
Задняя стенка	1	1	1	1	1
Основание	1	1	1	1	1
Комплектующие					
ЭМС-комплект	**9919.800**	**9919.800**	**9919.800**	**9919.800**	**9919.800**

Индивидуальные исполнения в отношении размеров и цветового исполнения можно получить по запросу. Для этого обратитесь к одному из наших сотрудников: тел. +7 (495) 775 02 30