КОРПУСНЫЕ СИСТЕМЫ ДЛЯ VME / VME64x

HeiPac 3 U, 5 слотов/4 U, 7 слотов горизонтально

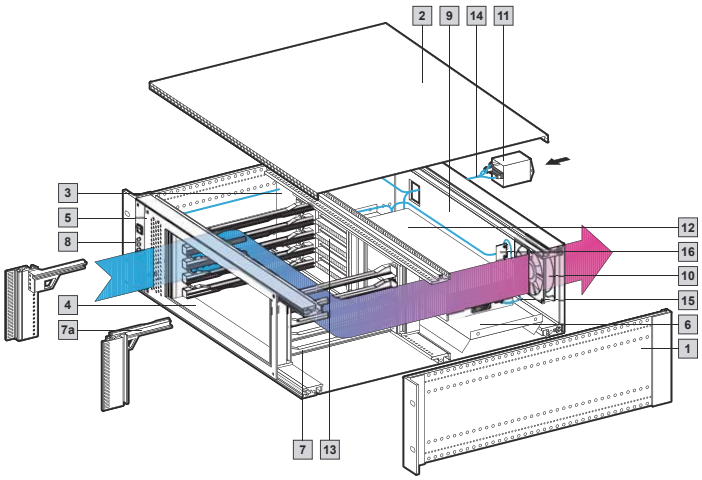

Технические характеристики

Крейт, глубина 405 мм, для монтажа в 482,6 мм (19") шкафы или корпуса.
Подготовлен для установки карт VMEbus и дисководов.
Включает MPS-мониторинг (см. страницу 255).
Соответствует МЭК 60 297-3-101,-102, -103,
Полностью смонтирована, с кабельными подключениями и протестирована

Изображение

MPS-система 3 U

U			**3**	**3**	**4**	**4**	Стр.
Глубина боковой стенки мм			405	405	405	405	
Кабельное пространство (глубина в мм)			210	210	210	210	
Для установки плат			6 U x 160 мм	6 U x 160 мм	6 U x 160 мм	6 U x 160 мм	
Арт. № MPS-системы для VME			**9910.949**	**-**	**9910.954**	**-**	
Арт. № MPS-системы для VME64x			**-**	**9910.950**	**-**	**9910.955**	
Комплект поставки (механика)							
Описание		Материал	Кол-во				
1	В основе системы крейт HeiPac (боковые стенки, профильные шины, фланцы, контактные пружины)	Алюминий, хроматированный/нерж. сталь	1	1	1	1	-
2	Панели основания/защитные панели, глухие	Алюминий	2	2	2	2	161
3	Воздушная перегородка	Алюминий	1	1	1	1	187
4	Горизонтальный монтажный комплект	Алюминий, хроматированный	1	1	1	1	151
5	Защитная рама для монтажного комплекта	Алюминий 2,5 мм, хроматированный	1	1	1	1	151
6	Монтажное основание для блока питания	Алюминий 2 мм, анодированный	1	1	1	1	201
	ЭМС-экран для вентилятора	Алюминий, хроматированный	1	1	1	1	193
7	Направляющие для карт	Поликарбонат UL 94-V0	10	-	14	-	154
7a	Направляющие для карт кодируемые	Поликарбонат UL 94-V0	-	10	-	14	155
8	Передняя панель ЭМС 3 U или 4 U/5 HP, с мониторингом MPS	Алюминий 2,5 мм, хроматированный	1	1	1	1	-
9	Задняя стенка с ЭМС 3 U/84 HP с вырезами для вентилятора и штекера	Алюминий 2,5 мм, хроматированный	1	1	-	-	-
	Задняя стенка с ЭМС 4 U/84 HP с вырезами для вентилятора и штекера	Алюминий 2,5 мм, хроматированный	-	-	1	1	-
Комплект поставки (электрика/электроника)							
Описание		Технические характеристики					
10	DC-вентилятор	12 В DC, 48 м³/ч, на вентилятор (UL, CSA, VDE) опционально с регулировкой числа оборотов	1	1	1	1	191
11	Комбинированный элемент со встроенным фильтром и розеткой C13	6 A (VDE, UL, CSA)	1	1	1	1	257
12	Блок питания Open Frame	250 Вт	1	1	1	1	-
13	Кросс-плата VME	J1, 5 слотов, IN-Board, пассивная, ADC	1	-	-	-	254
	Кросс-плата VME64x	J1/J2, 5 слотов (без P0)	-	1	-	-	252
	Кросс-плата VME	J1, 7 слотов, IN-Board, пассивная, ADC	-	-	1	-	254
	Кросс-плата VME64x	J1/J2, 7 слотов	-	-	-	1	252
	Индикаторный модуль для MPS-мониторинга	для +5 В, ±12 В, отказ вент.	1	1	1	1	-
14	Кабельный жгут AC	-	●	●	●	●	-
15	Кабельный жгут DC	-	●	●	●	●	-
16	Модуль вентиляторов для DC-вентилятора	-	1	1	1	1	-
	Контроллерный модуль	с разъемами для RS 232 и CMC-TC	1	1	1	1	-