AdvancedMC – ПЕРЕДНИЕ ПАНЕЛИ

Наборы передних панелей AMC

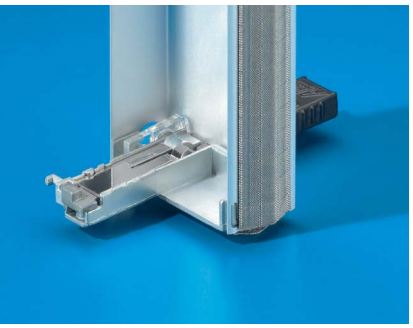

Служат в качестве передних панелей для плат AMC или для пустых карт в MTCA или AMC-Carrier.

- Монтаж в системы MTCA или AMC-Carrier
- Соответствует AMC.0 R2.0
- Варианты ширины: Compact, Mid-Size, Full-Size
- Варианты высоты: Single & Double
- Простое запирание и разблокировка (без винтов)
- Установочно-выталкивающие ручки для возможности "горячей замены"
- Поставка индивидуальных передних панелей
- Комплектуются пустыми картами и воздуховодными панелями
- Комплект для разделения двойного размера на два одинарных (комплектующие)

Материал

Передняя панель из алюминия (нержавеющая сталь по запросу)
Держатель для световода и печатной платы, Литье под давлением
Световод, поликарбонат
Ручка, цинковое литье под давлением, окрашенная
ЭМС-уплотнение, пенополиуретан с металлическим покрытием (UL 94-V0)

Комплект поставки

1 передняя панель U-образная,
1 держатель для световода и печатной платы
1 ручка для микровыключателя
1 световод (для 2 светодиодов)
1 ЭМС-уплотнение сбоку, слева и снизу

Исполнение (В x Ш)	Кол-во	Арт. №
Single x Compact	1 шт.	**9911.885**
Single x Mid-Size	1 шт.	**9911.889**
Single x Full-Size	1 шт.	**9911.886**
Double x Compact	1 шт.	**9911.887**
Double x Mid-Size	1 шт.	**9911.890**
Double x Full-Size	1 шт.	**9911.888**

Передние панели из алюминия и нержавеющей стали с 4 индикаторами по запросу (согл. AMC.0 Spec. R1.0)

+ Комплектующие

Пустые карты, воздуховодные панели, комплект для разделения
см. страницу 227

1 Передняя панель
2 Ручка и крепление для печатной платы
3 Держатель со световодом и креплением для печатной платы
4 Контактные пружины
5 Защита пустых мест

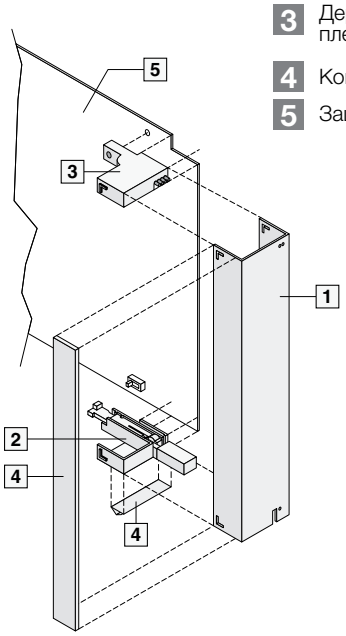

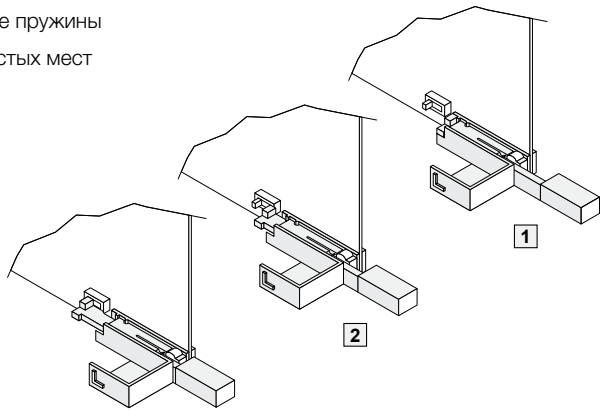
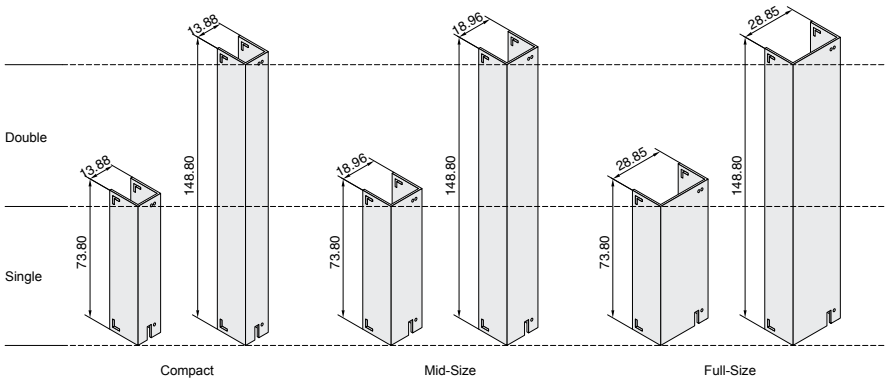
1 Модуль вставлен
2 Выкл. открыт, модуль заблокир.
3 Выкл. закрыт, модуль заблокир.