PicoTCA, 19", 2 U

PicoTCA является модульным 19" корпусом на 2 U, который поддерживает до 12 AMC (Full Size, Compact), а также один MCH (Full Size). Шасси поддерживает коммуникационные протоколы согл. AMC.1 тип 4 (PCIe и Advance Switching), AMC.2 тип 4 и AMC.2 E2 (GbE), а также AMC.3 (SAS/SATA). Для плат SAS и SATA AMC реализовано последовательное соединение через кросс-плату, позволяющее каждому разъему напрямую соединяться с соседними разъемами через порт 2 и 3. С помощью кросс-платы поддерживаются MCH (MicroTCA Carrier HUB). Специальные исполнения и кросс-платы поставляются по запросу.

Основные преимущества

- Соответствует PICMG MicroTCA.0 R1.0
- "Ready to Run" - целая система на минимальной площади
- Глубина корпуса 250 мм для установки в шкафы глубиной 300 мм
- Включает электропитание AC/DC
- Поддержка до 12,5 Гб/сек.
- Поддержка различных форм-факторов AMC
- Сменные воздушные фильтры
- Высокая ЭМС-защита
- Прочное промышленное исполнение
- Полностью смонтированная, с кабельными подключениями и протестированная

Технические характеристики

- 19", 2 U, глубина 250 мм
- Блок питания AC/DC макс. 450 Вт:
  - Входное напряжение: мин. 90 В AC – макс. 264 В AC с PFC
  - Входная частота: мин. 47 Гц – макс. 63 Гц
  - Выход: 3,3 В DC/макс. 3 А, 12 В DC/макс. 38 А
- Охлаждение при помощи 2 независимых вентиляторных модулей
- Кросс-плата и разъемы AMC качества **con:card+** компании HARTING
- Интегрированный разъем JTAG отладки и тестирования
- Поддержка 12 AMC (Full-Size, Compact) согл. AMC.1 тип 4 E2S и AMC.2 тип 4 E2S, а также 1 MCH
- Вес: 5,9 кг
- Рабочая температура: от 0°C до +45°C
- Температура хранения: от -40°C до +85°C

Комплект поставки

19" корпусная система 2 U, глубина 250 мм
2 блока вентиляторов с воздушными фильтрами
1 блок питания
1 кросс-плата
1 плата управления питанием
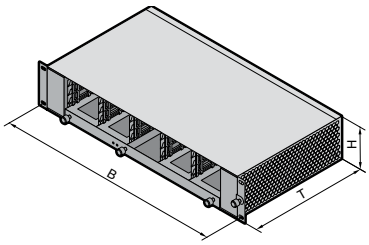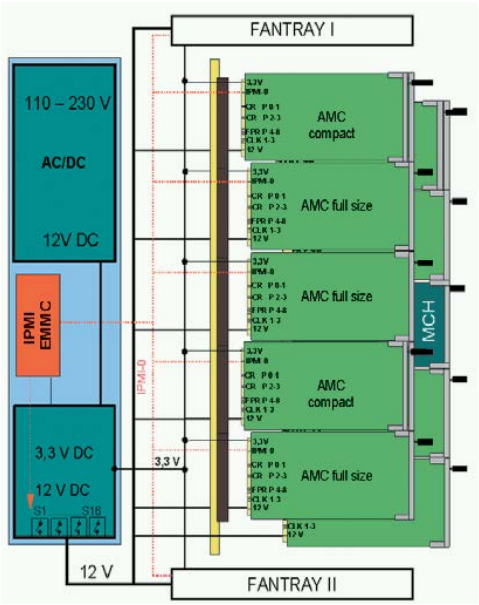
	Кол-во	2 U
Ширина (B)		19"
Высота (H) мм		87
Глубина (T) мм		250
Арт. №	1 шт.	**9911.803**