DC-вентиляторы

Опционально регулирование числа оборотов в зависимости от температуры с помощью датчика температуры

Комплект поставки

1 вентилятор с кабелем подключения (310 мм)

+ Дополнительно необходимо

Крепежные винты
Кол-во = 1 комплект, арт. № 3685.197
см. страницу 203
Датчик температуры для DC-вентилятора с регулировкой числа оборотов
см. страницу 192

Вентилятор DC с регулировкой числа оборотов и аварийным сигналом

Размеры			Подшипник	Ном. напряжение В (DC)	Диапазон напряжения Вольт	Мощность Ватт	Уровень шума дБ(А)	Диапазон температуры °C	Объемный расход м³/ч	**Арт. №**
Вентилятор мм	А мм	В мм								
80	79,5	71,5	Шариковый	12	8,0 - 14,0	2,2	34	от -20 до +65	48	**3686.649**
80	79,5	71,5	Шариковый	24	21,6 - 26,4	2,4	36	от -20 до +65	54	**3686.650**
120	119,0	104,8	Шариковый	12	8,0 - 13,2	5,5	45	от -20 до +65	170	**3686.647**
120	119,0	104,8	Шариковый	24	21,0 - 27,0	5,4	45	от -20 до +65	170	**3686.648**

Вентилятор DC без регулирования числа оборотов, без аварийного сигнала
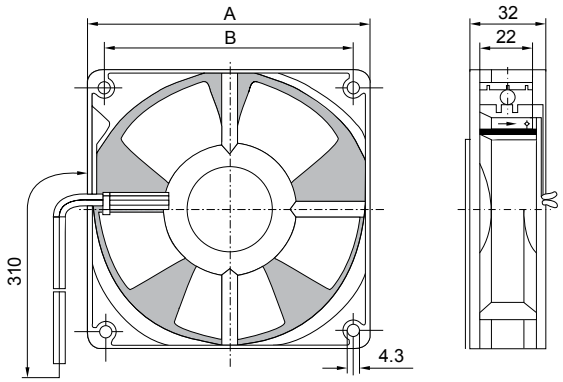
Размеры			Подшипник	Ном. напряжение В (DC)	Диапазон напряжения Вольт	Мощность Ватт	Уровень шума дБ(А)	Диапазон температуры °C	Объемный расход м³/ч	**Арт. №**
Вентилятор мм	А мм	В мм								
80	80,0	71,5	Шариковый	12	6,0 - 15,0	1,8	34	от -20 до +75	48	**3687.612**
80	80,0	71,5	Шариковый	24	12,0 - 28,0	2,1	34	от -20 до +75	48	**3687.613**
120	119,0	104,8	Шариковый	12	6,0 - 15,0	2,6	39	от -20 до +75	140	**3687.614**
120	119,0	104,8	Шариковый	24	12,0 - 28,0	2,6	39	от -20 до +75	140	**3687.615**