Кассеты HeiPac – детали

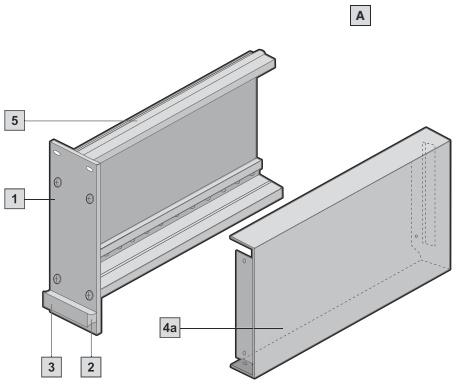

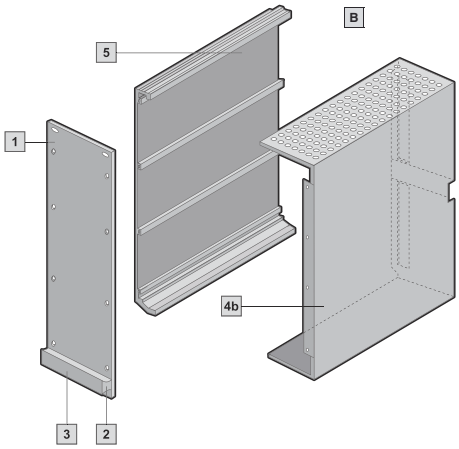

Детали кассет HeiPac тип V и тип VI высотой 3 U и 6 U

Тип V с крышкой (без вентиляции)/тип VI с крышкой (с вентиляцией)

	Детали кассет	A Тип I	B Тип II	Кол-во	6 HP	7 HP	8 HP	10 HP	12 HP	14 HP	Стр.
	Передние панели из алюминия 2,5 мм, поверхность анодированная										
1	для 3 U	•	•	1	**3685.768**	**3685.628**	**3685.769**	**3685.629**	**3685.630**	**3685.631**	-
	для 6 U	•	•	1	**3685.766**	**3685.632**	**3685.767**	**3685.633**	**3685.634**	**3685.635**	-
	Ручка, тип V (трапецеидальная)										
2	Алюминий, поверхность анодированная	•	•	1	**3685.598**	**3685.599**	**3685.600**	**3685.601**	**3685.602**	**3685.603**	176
	Пластик	•	•	1	**-**	**-**	**3685.492**	**-**	**3685.493**	**-**	176
	Маркировочная полоска для 3 U										
3	Алюминий 0,5 мм, пов-ть анодированная	•	•	1	**3685.749**	**3685.750**	**3685.751**	**3685.752**	**3685.753**	**3685.754**	177
	Кожух 4a 4b из алюминия 1 мм, поверхность хроматированная										
4a	без вентиляции, 3 U, для глубины карт 160 мм	•	-	1	**3685.774**	**3685.658**	**3685.776**	**3685.659**	**3685.660**	**3685.661**	-
	без вентиляции, 3 U, для глубины карт 220 мм	•	-	1	**3685.775**	**3685.674**	**3685.777**	**3685.675**	**3685.676**	**3685.677**	-
	без вентиляции, 6 U, для глубины карт 160 мм,	•	-	1	**3685.717**	**3685.662**	**3685.764**	**3685.663**	**3685.664**	**3685.665**	-
	без вентиляции, 6 U, для глубины карт 220 мм	•	-	1	**3685.718**	**3685.678**	**3685.765**	**3685.679**	**3685.680**	**3685.681**	-
4b	с вентиляцией, 3 U, для глубины карт 160 мм	-	•	1	**3685.770**	**3685.650**	**3685.772**	**3685.651**	**3685.652**	**3685.653**	-
	с вентиляцией, 3 U, для глубины карт 220 мм	-	•	1	**3685.771**	**3685.666**	**3685.773**	**3685.667**	**3685.668**	**3685.669**	-
	с вентиляцией, 6 U, для глубины карт 160 мм	-	•	1	**3685.713**	**3685.654**	**3685.715**	**3685.655**	**3685.656**	**3685.657**	-
	с вентиляцией, 6 U, для глубины карт 220 мм	-	•	1	**3685.714**	**3685.670**	**3685.716**	**3685.671**	**3685.672**	**3685.673**	-
	Боковая стенка из алюминиевого прессованного профиля, поверхность анодированная										
5	3 U, для глубины карт 160 мм	•	•	1	**3685.645**						-
	6 U, для глубины карт 160 мм	•	•	1	**3685.648**						-
	3 U, для глубины карт 220 мм	•	•	1	**3685.646**						-
	6 U, для глубины карт 220 мм	•	•	1	**3685.649**						-

Крепежный материал для кассет тип I, II, V, VI

Наименование	Для монтажа	Кол-во	**Арт. №**	-
Монтажный комплект для кассет тип I/II, 3 U	Кассеты тип I/II, 3 U	1 компл.	**3687.589**	-
Монтажный комплект для кассет тип I/II, 6 U	Кассеты тип I/II, 6 U	1 компл.	**3687.590**	-
Монтажный комплект для кассет тип V/VI	Кассеты, тип V/VI	1 компл.	**3685.294**	-
Монтажный комплект для типа кассет с ЭМС-передней панелью	Кассеты с ЭМС-передней панелью	1 компл.	**3687.591**	-
Монтажный комплект для пластиковых ручек	Пластиковые ручки на кассетах	1 компл.	**3687.519**	202

Направляющие для карт для кассет, см. страницу 158

Другие винты, см. страницу 202